Motori a Corpo Inclinato a Cilindrata Variabile
Serie H1B
Size 060/080/110/160/210/250

Da oltre 40 anni, Danfoss sviluppa componenti e sistemi all'avanguardia per macchinari mobili, marini,industriali utilizzati in tutto il mondo.

SAMER è diventato un fornitore preferito offrendo il meglio di ciò che conta davvero: l'hardware interno nell'applicazione del sistema.

H1B - la nostra nuova generazione di motori a cilindrata variabile a corpo inclinato non fa eccezione.

Il prodotto H1B è costruito attorno a un controllo avanzato e disponibile in una vasta gamma di regolatori. È progettato per qualità e affidabilità e offre funzionalità estese, maggiore efficienza totale e facilità di installazione.

Tutte le opzioni di controllo sono conformi alla piattaforma PLUS + 1®, consentendo di sviluppare e personalizzare rapidamente il controllo elettronico della macchina. Apre il futuro combinando i controlli della macchina e la diagnostica in una rete operativa integrata.

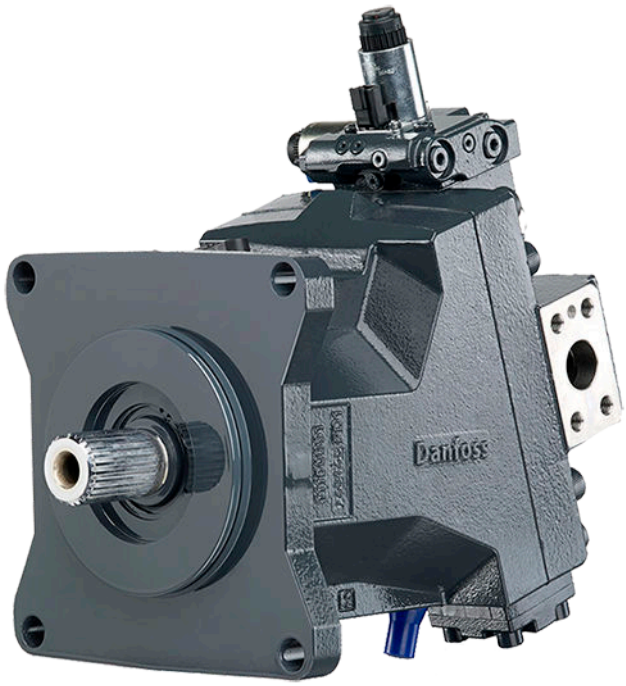

Caratteristiche

- Progettato per qualità e affidabilità
- Gruppo rotante a 9 pistoni collaudato e ottimizzato
- Componenti elettrici con grado di protezione IP67 e IP69K
- Vantaggi per l'installazione
- Valvola di flussaggio integrata
- Porte radiali o assiali ad alta pressione
- Maggiore efficienza totale
- Perdite di rendimento ridotte al minimo
- Migliorato in condizioni di flusso elevato

Ampia gamma di controlli

- Controllo elettrico a due posizioni
- Controllo proporzionale elettrico
- Controllo idraulico a due posizioni
- Controllo proporzionale idraulico
- Controllo con compensatore di pressione
- Override proporzionale del compensatore di pressione
- Opzione di disattivazione del controllo in VG max in decelerazione
- Comandi comuni a tutta la famiglia di motori
- PLUS + 1® Opzioni di controllo e sensore conformi

Funzionalità

- Capacità zero gradi insieme a un angolo massimo di 32 gradi ad alte prestazioni
- Funzioni di controllo avanzate con controlli proporzionali diseccitati allo spostamento minimo o massimo
- Sensore di velocità integrato opzionale con - Doppio rilevamento di velocità ridondante - Indicazione della direzione - Rilevamento della temperatura

Specifiche Tecniche

Customer ports

Size	060	080	110	160	210	250
Axial and radial[1)]	DN19 typ 1	DN25 typ 1	DN25 typ 1	DN32 typ 1	DN32 typ 1	DN32 typ 1
Case drain ports[2)]	0.875-14UN-2B [7/8-14UN-2B]		1.0625-12UN-2B [1 1/16-12UN-2B]		1.313-12UN-2B [1 5/16-12UN-2B]	
Axial gauge ports[2)]	0.875-14UN-2B [7/8-14UN-2B]	1.0625-12UN-2B [1 1/16-12UN-2B]				
Gauge port[2)]	0.5625-18UNF-2B [9/16-18UNF-2B]					

[1)] Split flange Boss per ISO6162, 40 MPa series

[2)] SAE O-ring boss

Parametri Operativi

Output speed

Features		Unit	Size					
			060	080	110	160	210	250
Rated output speed	**max.displ. 32°**	min^{-1} (rpm)	3600	3200	2900	2600	2350	2200
	min. displ. 6°		5900	5300	4800	4250	3850	3650
	zero displ. 0°		6600	5950	5350	4750	4300	4050
Maximum output speed	**max. displ. 32°**		4500	4100	3700	3300	3000	2800
	min. displ. 6°		7250	6600	5950	5250	4800	4500
	zero displ. 0°		7950	7200	6500	5750	5250	4900

System and case pressure, Ambient temperature

Parameter		Unit	All sizes
System pressure	**Maximum working**	bar [psi]	450 [6527]
	Maximum		480 [6962]
	Minimum above case pressure (open and closed circuit)		See graphs in *Required inlet pressure diagrams (for cylinder block filling)* on page 14.
Case pressure	**Rated**		3 [44]
	Maximum		5 [73]
	Minimum		0.3 [4]
Ambient temperature*	**Maximum**	°C [°F]	70 [158]
	Minimum		-40 [-40]

* Air temperature close to the unit

Servizi della SAMER

-Progettazione sistemi con pompe e motori in circuito chiuso e in circuito aperto
-Vendita pompe e motori in circuito chiuso e in circuito aperto
-Installazione e collaudo pompe e motori in circuito chiuso e in circuito aperto
-Riparazione pompe e motori in circuito chiuso e circuito aperto

Motori a Pistoni Assiali a Cilindrata Variabile
Serie L and K Frame
Size 25/30/35/38/45

Da oltre 40 anni, Danfoss sviluppa componenti e sistemi all'avanguardia per macchinari mobili utilizzati nelle operazioni off-highway in tutto il mondo.

SAMER è diventato un fornitore preferito offrendo il meglio di ciò che conta davvero: l'hardware interno nell'applicazione del veicolo.

Il motore L / K è progettato principalmente per l'uso in apparecchiature mobili che utilizzano la migliore tecnologia esistente. Questi motori sono stati ottimizzati per quanto riguarda opzioni, durata e dimensioni.
La famiglia di motori L / K è composta da cinque cilindrate di base con ingombri minimi. Sono disponibili due diverse configurazioni, un SAE-B a due bulloni o a flangiatura cartridge. Questi motori sono a due posizioni a cilindrata variabile.

La rapporto massimo di cilindrate Vgmax/Vgmin è di 3,4: 1 con un'opzione di angolo minimo a zero gradi. Il motore è in posizione di massima cilindrata e può essere spostato idraulicamente all'angolo minimo

Caratteristiche

- Ampia gamma di opzioni
- Valvola di flussaggio intergato
- Opzione angolo minimo a zero gradi
- Sensore di velocità con zero giri / min
- Capacità di rilevamento della direzione
- Controllo a una o due linee disponibile per motori con attacco SAE
- Controllo a linea singola disponibile per motori versione cartridge.
- Sono disponibili con attacchi radiali (laterali) o assiali (posteriori)
- Albero di entrata con protezione antipolvere con tenuta meccanica per applicazioni con azionamento a ventola

Progettato per durabilità e flessibilità

- Versatilità - intervallo di spostamento di lavoro di 3,4: 1 con un'opzione di angolo minimo a zero gradi
- Disponibili SAE-B e montaggio cartridge
- Cinque cilindrate consentono la selezione ottimale del motore idraulico da utilizzare
- Affidabilità: utilizza la migliore tecnologia esistente
- Adatto per applicazioni a circuito chiuso e aperto
- Progettato per pressioni di sistema massime fino a 420 bar [6100 psi]

Caratteristiche Tecniche

Physical properties

Parameter	Unit	L25	L30	L35	K38	K45
Displacement maximum	cm3 [in3]	25 [1.50]	30 [1.83]	35 [2.14]	38 [2.32]	45 [2.75]
Weight (cartridge and	kg [lb]	15.4 [34]				
Mass moment of inertia of rotating	kg•m2 [slug•ft2]	0.001666 [0.001229]	0.001582 [0.001167]	0.001530 [0.001128]	0.002326 [0.001716]	0.002286 [0.001687]
Theoretical torque	N•m/bar [lbf•in/	0.40 [244]	0.48 [293]	0.56 [347]	0.60 [366]	0.72 [439]

Parametri Operativi

Parameter		Unit	L25	L30	L35	K38	K45
System pressure[1]	Maximum operating	bar [psi]	400 [5800]	350 [5075]	300 [4350]	350 [5075]	300 [4350]
	Maximum		420 [6090]	375 [5440]	325 [4715]	415 [6019]	350 [5075]
Speed limit (at max.	Rated	min^{-1} (rpm)	3400	3500	3600	3600	3500
	Maximum		3950	4150	4300	4000	3900
Speed limit (at min.	Rated	min^{-1} (rpm)	4400	4450	4500	4650	4500
	Maximum		5000	5150	5300	5200	5050
Case pressure	Maximum operating	bar [psi]	2 [29]				
	Maximum		6 [87]				
Shift pressure (single line	Maximum operating	bar [psi]	14 [203]				
	Maximum		69 [1000]				

Schematics

SAE Motor schematic, two line control

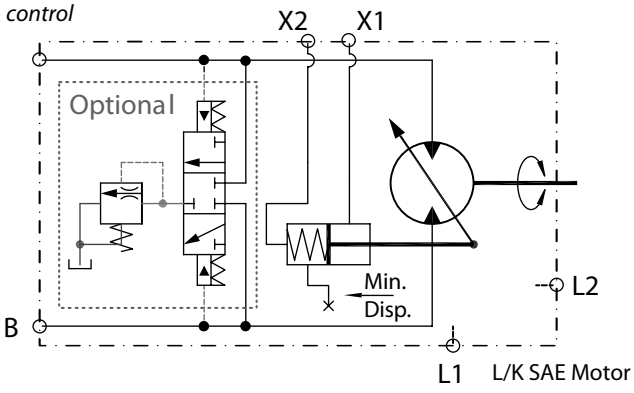

Cartridge motor schematic, single line control

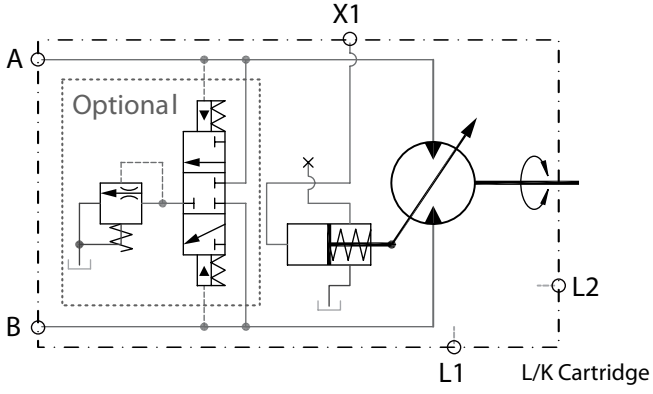

Dimensions

SAE Motor

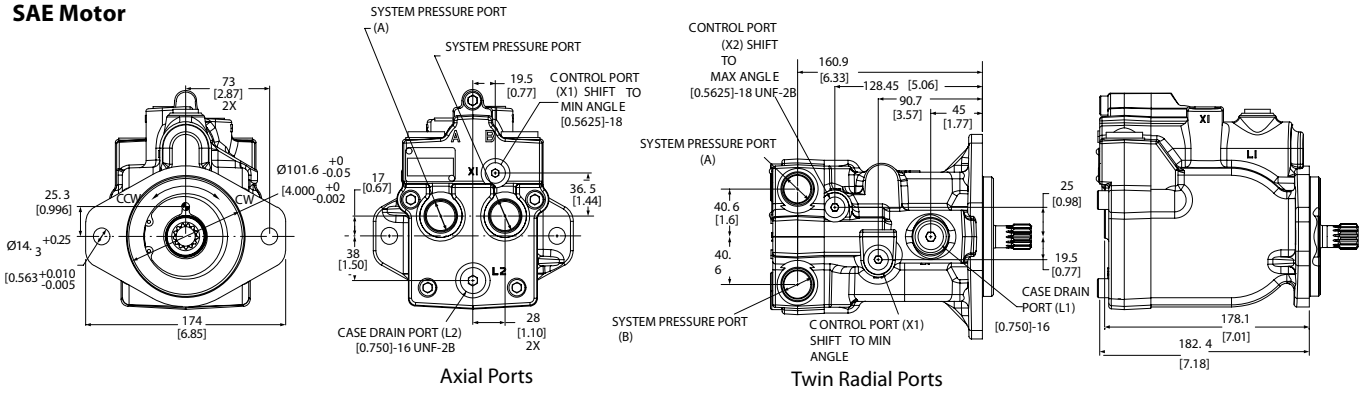

Cartridge Motor

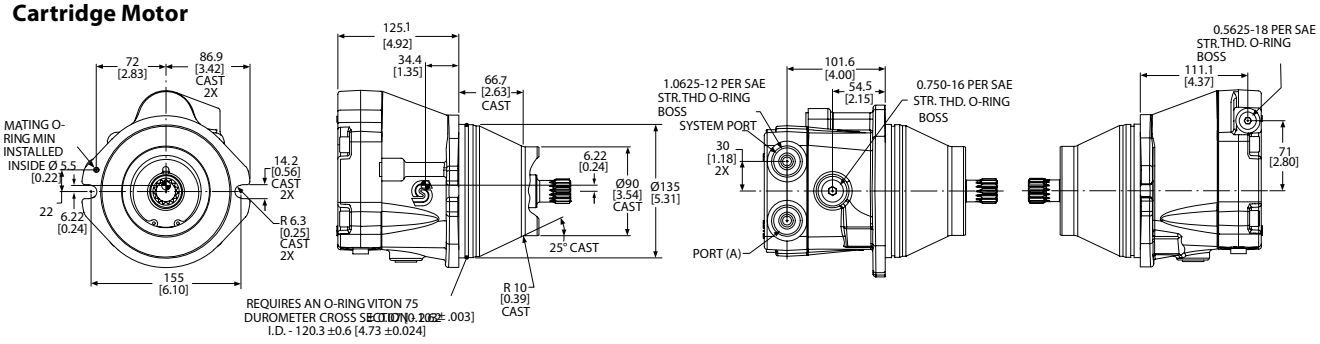

Servizi della SAMER

-Progettazione sistemi con pompe e motori in circuito chiuso e in circuito aperto
-Vendita pompe e motori in circuito chiuso e in circuito aperto
-Installazione e collaudo pompe e motori in circuito chiuso e in circuito aperto
-Riparazione pompe e motori in circuito chiuso e circuito aperto

SAMER *S.r.l.*
C.da Molino 58/C - Campofilone FM - 63828
Tel: +39 0734 340364 - 06 30818297 - Cell.+39 348 6937145
info@samer.company - www.samer.company