DISTRIBUTORI PROPORZIONALI SERIE PVG16

Il PVG 16 è un nuovo prodotto della famiglia dei distributori PVG.

Il portafoglio di PVG comprende ora PVG 16, 32, 100,128 e 256 fornendo una portata fino a 1000 l / min.

Una caratteristica comune è il concetto di costruzione modulare. La SAMER può combinare pile di sezioni flessibili dell'intera famiglia PVG, consentendo di creare un gruppo di valvole che soddisfa requisiti precisi.

Inoltre, le dimensioni esterne compatte della valvola rimangono invariate, indipendentemente dalla combinazione specificata.

Il PVG 16 è anche progettato come valvola di controllo direzionale con Load Sensing, che aiuta a migliorare l'efficienza dell'applicazione, riducendo sia i requisiti di raffreddamento che i costi del carburante.

Caratteristiche

• 40 mm [1.575 in] larghezza del modulo PVB

• PVB con filetti BSP e UNF

• Moduli base compensati

• Moduli base non compensati

• Valvola di ritegno del canale P

• Valvole di shock

• PVM con o senza viti di regolazione

• PVH, azionamento idraulico

• PVEO e PVEA azionamento elettrico

• Combinazione con bobine PVG 32, 100, 128 e 256 disponibili

• Posizione neutra chiusa o aperta

• Opzioni di portata asimetrica

• Cursori da 5, 10, 25, 40 o 60 l / min [1,32, 2,64, 6,60, 10,57 o 15,85 US gal / min]

Caratteristiche Tecniche

	Port P continuous		350 bar[1]	[5075 psi]
	Port P intermittent		400 bar	[5800 psi]
	Port A/B continous		380 bar	[5510 psi]
	Port A/B intermittent		420 bar	6090 psi]
	Port T, static/dynamic		25/40 bar	[365/580 psi]
Oil flow rated	Port P		140/230 l/min	[37/61 US gal/min]
	Port A/B		60 l/min	16 US gal/min]
Spool travel	Deadband		± 1.5 mm	[± 0.06 in]
	Proportional range		± 5 mm	[± 0.2 in]
	Float position		± 7.5 mm	[± 0.3 in]
Maximum internal leakage at 100 bar [1450 psi] and 21 mm^2/s [102 SUS]	A/B → T without shock valve		20 cm^3/min	[1.85 in3/min]
	A/B → T with shock valve (system setting 30 bar [435 psi]		25 cm^3/min	[2.15 in3/min]
Ambient temperature			-30 → 60 °C	[-22 → 140 °F]
Oil viscosity	Operating range		12 - 75 mm^2/s	[65 - 347 SUS]
	Minimum viscosity		4 mm^2/s	[39 SUS]
	Maximum viscosity		460 mm^2/s	[2128 SUS]
Filtration	Maximum contamination (ISO 4406)		23/19/16	
PVM regulating range	Proportional		13.9°	
	Float position		22.3°	
PVM operating force	PVM + PVMD	Neutral position	2.2 ±0.2 N•m	[5.0 ± 1.8 lbf•in]
		Maximum stroke	2.8 ±0.2 N•m	[6.3 ± 1.8 lbf•in]
	PVM + PVE[2]	Neutral position	2.2 ±0.2 N•m	[5.0 ± 1.8 lbf•in]
		Maximum stroke	2.8 ±0.2 N•m	[6.3 ± 1.8 lbf•in]
	PVM + PVH	Neutral position	2.7 ±0.2 N•m	[23.9 ± 1.8 lbf•in]
		Maximum stroke	7.1 ±0.2 N•m	[62.8 ± 1.8 lbf•in]
PVH pressure	Regulating range		5 – 15 bar	[75 – 220 psi]
	Maximum pilot pressure		30 bar	[435 psi]
	Maximum pressure on T-port		10 bar	[145 psi]
PVE input voltage[3]	Supply		11 – 32 V_{DC}	
	Regulating range		25 – 75% of supply voltage	
PVE SP pin output voltage[3]	Float		0,5 V_{DC}	
	Flow to B-port		1.25 – 2.5 V_{DC}	
	Neutral		2.5 V_{DC}	
	Flow to A-port		2.5 – 3.75 V_{DC}	
	Error		5 V_{DC}	

1 Con piastra terminale PVSI. Utilizzo della piastra terminale PVS massima 300 bar [4351 psi].
2 PVE senza tensione.
3 La tensione viene misurata tra il pin di uscita della bobina e la terra (GND).

PVG 16 Technical Information	L1214235
PVE-CI Technical Information	L1505234

DISTRIBUTORI PROPORZIONALI
SERIE PVG32

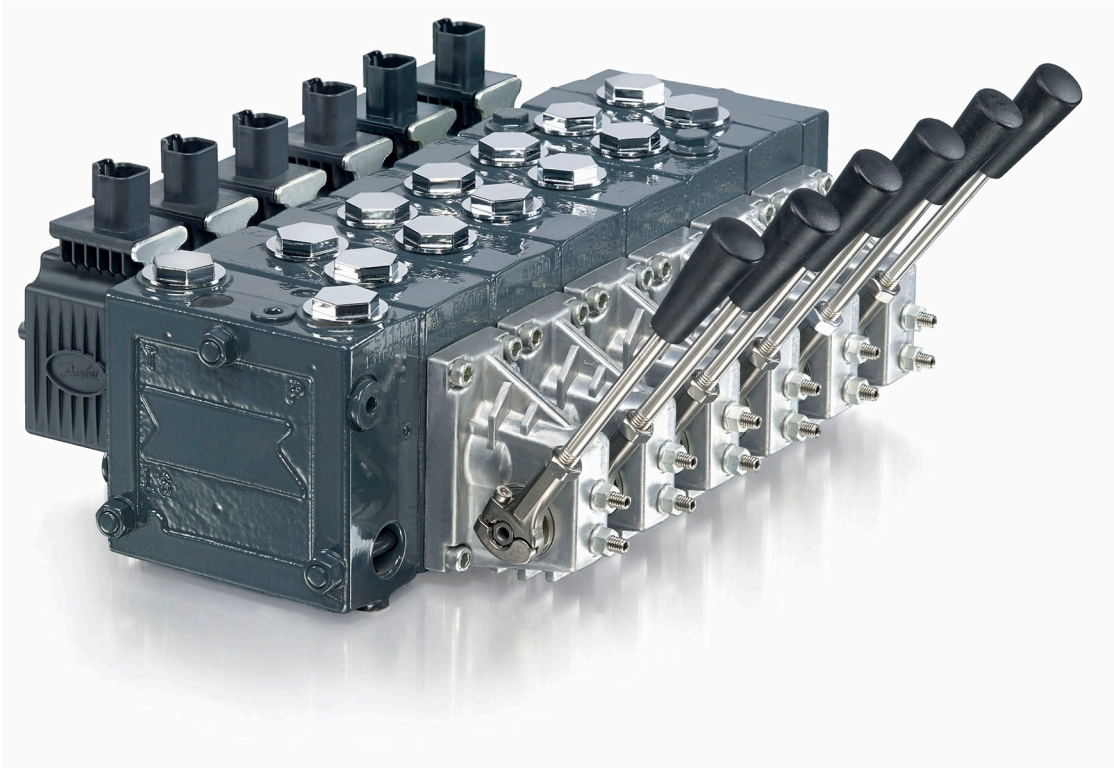

Informazioni Generali

Descrizione Generale

PVG è una distributore proporzionale sensibilcompensato, progettata per prestazioni ottimali dell'impianto e massima flessibilità di progettazione. Il design della valvola PVG si basa su un concetto modulare che consente alla SAMER di trovare una soluzione più a adatta per qualsiasi applicazione.
Il PVG 32 è un distributore che si interfaccia con tutte le altre famiglie di PVG consentendo a tutte le funzioni presenti nell' impianto di essere controllate da una singolao più pile di valvole.
PVG 32 controlla la portata fino a 125 l / min [33 US gal / min] l / min e fino a 420 bar [6090 psi] bar di pressione di lavoro.

IL distribuotre proporzionale indipendente dal carico e la tecnologia dell'attuatore ad alte prestazioni combinata con un design a bassa caduta di pressione migliorano le prestazioni e l'efficienza del sistema, aumentando la produttività e riducendo il consumo di energia.

PVG 32 Opzioni

Caratteristiche e vantaggi dei distributori proporzionali sono riassunti nei punti seguenti:

• Controllo dela portata indipendente dal carico:

- la portata verso una singola funzione è indipendente dalla pressione di carico di questa funzione

- la portata verso una funzione è indipendente dalla pressione di carico di altre funzioni

• Possibile combinazione con il resto della famiglia PVG, quando si utilizza un modulo di interfaccia

• Fino a 12 moduli base per gruppo valvole PVG 32

• Caratteristiche di regolazione affidabili su tutto il campo di portata

• Le valvole limitatrici di pressione per le porte A e B consentono una perdita di energia ridotta

• Diverse opzioni per connessione di Bocche

• Design compatto, facilità di installazione e manutenzione

• Risparmio energetico

•Basso peso

Altre caratteristiche tecniche

Varie tipologie sugli ingressi, le opzioni della sezione di lavoro e i metodi di attuazione:

• Valvola di sicurezza integrata

• Collegamento manometro

• Versioni per diversi tipi di pompa:

- Sistemi a centro aperto con pompe a portata fissa

- Sistemi a centro chiuso con pompe a portata variabile

• Riduttrice di pressione integrata per l' alimentazione delle Bobine o per comandi idraulici

• Bobine intercambiabili

• Versioni per diverse esigenze applicative:

– Compensatore incorporato per portata indipendente dal carico

– Valvola di ritegno del carico integrata nel canale P

Valvola limitatrice di pressione locale integrata

Controlli PVG32

I metodi di attuazione includono:

• Controllo manuale - con leva
–Frizionato

• Controllo idraulico

• Comandi Elettrici
- Controllo ON / OFF

- Controllo proporzionale raziometrico

-Controllo proporzionale CAN BUS

- Controllo proporzionale PWM

Caratteristiche Tecniche

	Port P continuous	350 bar[1)]	[5075 psi]
	Port A/B	350 bar	[5075 psi]
	Port T, static/dynamic	25 / 40 bar	[365/580 psi]
Oil ow rated (See characteristics page 31 - 36)	Port P	140/230 l/min[3) 4)]	[37/61 US gal/min][3) 4)]
	Port A/B, with press.comp.	100 l/min[2)]	[26.4 US gal/min][2)]
	Port A/B witout press.comp.	125 l/min	[33 US gal/min]
Spool travel, standard		± 7 mm	[± 0.28 in]
Spool travel, oat position, spool	Proportional range	± 4.8 mm	± 0.19 in]
	Float position	± 8 mm	[± 0.32 in]
Dead band, ow control spools	Standard	±1.5 mm	[± 0.06 in]
	Linear characteristic	± 0.8 mm	[± 0.03 in]
Max. internal leakage at 100 bar [2175 psi] and 21 mm2/s [102 SUS]	A/B → T without shock valveλωεσ	20 cm^3/min	[1.85 in^3/min]
	A/B → T with shock valve	25 cm^3/min	[2.15 in^3/min]
Oil temperature (inlet temperature)	Recommended temperature	30 → 60 °XC	[86 → 140°F]
	Min. temperature	-30°C	[-22°F]
	Max. temperature	+90°C	[194°F]
Ambient temperature		-30 → 60 °XC	[-22 → 140°F]
Oil viscosity	Operating range	12 - 75 mm^2/s	[65 - 347 SUS]
	Min. viscosity	4 mm^2/s	[39 SUS]
	Max. viscosity	460 mm^2/s	[2128 SUS]
Filtration (See page 55)	Max. contamination (ISO 4406)	23/19/16	23/19/16
Oil consumtion in pilot oil pressure reduction valve		1 l/min	[0.25 US gal/min]

1) Con piastra terminale PVSI. Con piastra terminale PVS max. 300 bar [4351 psi].
2) Per 130 l / min, contattare l'ufficio tecnico commerciale SAMER srl
3) Nei sistemi a circuito aperto con tubi corti, occorre prestare attenzione ai picchi di pressione
4) Per sistemi con PVPVM a ingresso medio, chiedere all'ufficio tecnico commerciale SAMER srl

DISTRIBUTORI PROPORZIONALI SERIE PVG100

PVG 100 è un distributore proporzionale Load Sensing indipendente dal carico con portata fino a 240 l / min [48 gpm] e pressioni fino a 350 bar [5076 psi]. Offre un'equa ripartizione della portata per un controllo preciso di più funzioni dei servizi macchina in condizioni di carico e requisiti di pressione variabili.

Basandosi sul concetto modulare, flessibile e comprovato del distributore proporzionale load sensing Danfoss, il PVG 100 offre una configurazione facile e veloce, aiutando così i progettisti di macchine a rispettare scadenze di time-to-market.

Il distributore è posizionato tra l'attuale Danfoss PVG 32 e PVG 128 con flussi fino a 130 l / min [34,4 gal / min] e 240 l / min [63,4 gal / min] rispettivamente.

PVG 100 ottimizza il sistema ai progettisti che devono includere nuove restrizioni sulle emissioni fornendo un sistema idraulico più efficiente che massimizzi la potenza e risparmi energia. Le applicazioni tipiche includono terne, sollevatori telescopici, pale gommate, carrelli elevatori e attrezzature per il settore marino.

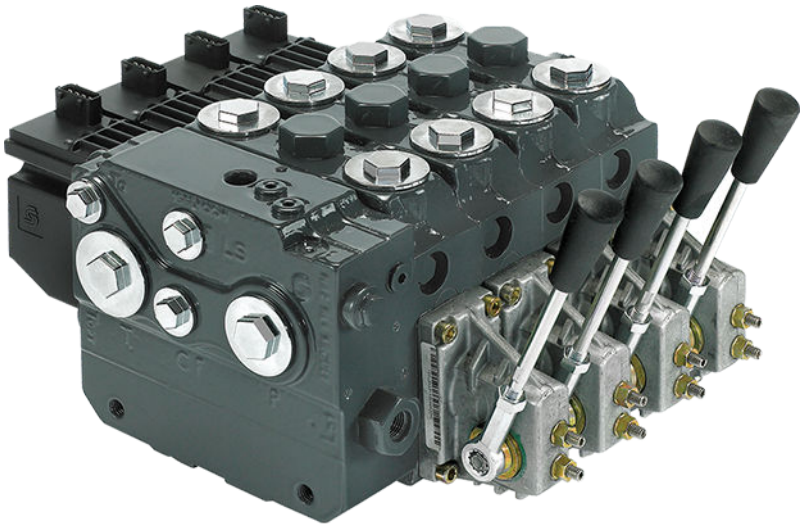

Caratteristiche

• Condivisione della portata per la massima controllabilità e sicurezza. Tutte le sezioni continueranno a funzionare indipendentemente dalle differenze di carico e dalla portata della pompa.

• Controllo della portata indipendente dal carico per un funzionamento regolare e una maggiore produttività.

• Configurabile come distributore proporzionale a controllo elettrico avanzato e valvola di controllo direzionale con Load Sensing.

• Design modulare che offre una vasta gamma di possibilità di configurazione.

• Fino a otto sezioni diverse per bancata Portata massima per sezione: 240 l / min [48 gpm].

• Può essere configurato in combinazione con la nostra gamma di moduli ibridi HIC e / o con tutta la serie PVG per la massima flessibilità.

• Opzioni di azionamento meccanico, idraulico ed elettrico.

Disegno Sezionale PVB

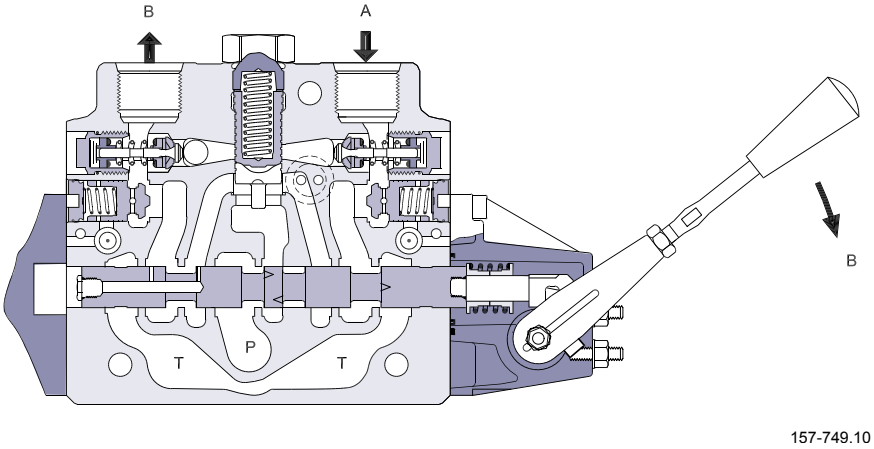

Caratteristiche Tecniche PVG 100

	Port P continuous	350 bar	[5075 psi]
	Port A/B	350 bar	[5075 psi]
	Port T, static / dynamic	25 bar/40 bar	[365/580 psi]
	Port T0, static / dynamic	5 bar/10 bar	[75/145 psi]
Oil flow, rated (See characteristics,	Port P	250 l/min	[66 US gal/min]
	Port A/B, with press. comp.	180 l/min	[47.6 US gal/min]

Oil viscosity	Operating range	12 - 75 mm^2/s	[65 - 347 SUS]
	Min. viscosity	4 mm^2/s	[39 SUS]
	Max. viscosity	460 mm^2/s	[2128 SUS]
Filtration	Max. contamination (ISO 4406)	23/19/16	23/19/16

Servizi della SAMER

-Progettazione di distributori e valvole bancabili per ogni impianto oleodinamico
-Sistemi con pompe in Load Sensing in circuito aperto
-Vendita di componentistica oleodinamica in circuito aperto
-Installazione e collaudo di distributori, pompe e motori in circuito aperto
-Riparazioni di distributori, pompe e motori in circuito aperto

DISTRIBUTORE PROPORZIONALE SERIE PVG 128 E PVG 256

PVG è una valvola proporzionale idraulica load sensing, progettata per prestazioni ottimali della macchina e massima flessibilità di progettazione.

PVG 128 e PVG 256 sono nuovi componenti della piattaforma di prodotti PVG.

PVG 128 e PVG 256 controllano la portata di lavoro fino a 500 l / min e la pressione di lavoro fino a 420 bar.

Il design della valvola PVG si basa su un concetto modulare che consente ai progettisti di macchine di identificare la soluzione più adatta e più specifica per tutte le applicazioni.

Il distributore proporzionale in Load Sensing è indipendente dalla pressione e la tecnologia dell'attuatore ad alte prestazioni combinata con un design a bassa caduta di pressione migliorano le prestazioni e l'efficienza della macchina, aumentando la produttività e riducendo il consumo di energia.

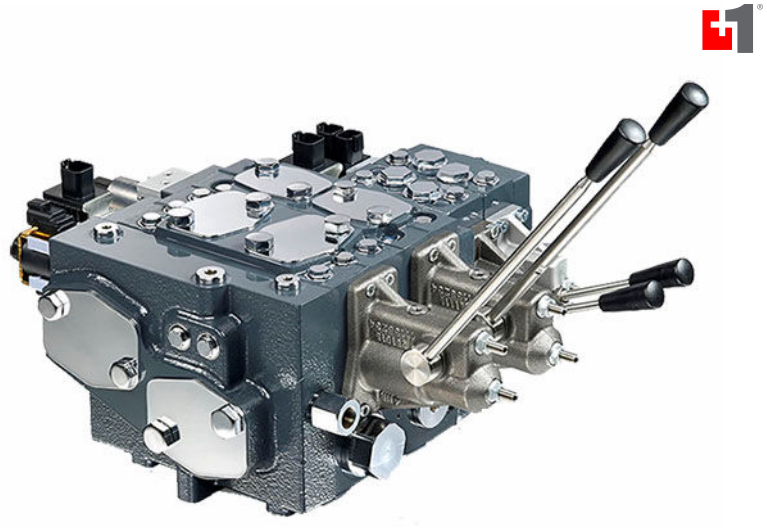

Caratteristichè

- Portata di ingresso fino a 1200 l / min [317 US gal / min]
- Portata massima della bocca di lavoro 500 l / min
- Soluzione di piattaforma sezionale compatta per una facile integrazione con PVG 16 e PVG 32 e PVG100
- Alta precisione, affidabilità e massime prestazioni con tecnologia a circuito chiuso e CAN bus
- Ottimizzato per una minore caduta di pressione e una maggiore efficienza
- Nuovo design del compensatore per una maggiore indipendenza del carico
- Configurabile con valvole d'urto o anticavitazione

- Le valvole limitatrici di carico per le porte A e B consentono una perdita di energia ridotta alla pressione target
- Porte ausiliarie di rilevamento del carico per la regolazione esterna della pressione target
- Collegamenti disponibili: flangia (sistema metrico), flangia SAE (UNF), UNF (porte filettate) e BSP (porte filettate)

Opzioni di spool / flusso

- Chiuso o strozzato aperto in posizione neutra
- Azionamento elettrico, meccanico o idraulico
- Cursori da 65, 95, 130, 180, 240, 320, 400,500 l / min con modulo turbo

Opzioni di controllo

- PVM, controllo manuale con viti di regolazione della limitazione della bobina
- PVH per azionamento idraulico
- Opzioni di controllo elettroidraulico con attuatori PVEO, PVEH, PVHC, PVEH-U e PVED

Funzionalità di protezione del sistema / applicazione

- Arresto della pressione di pilotaggio

GRAFICO DI PORTATA

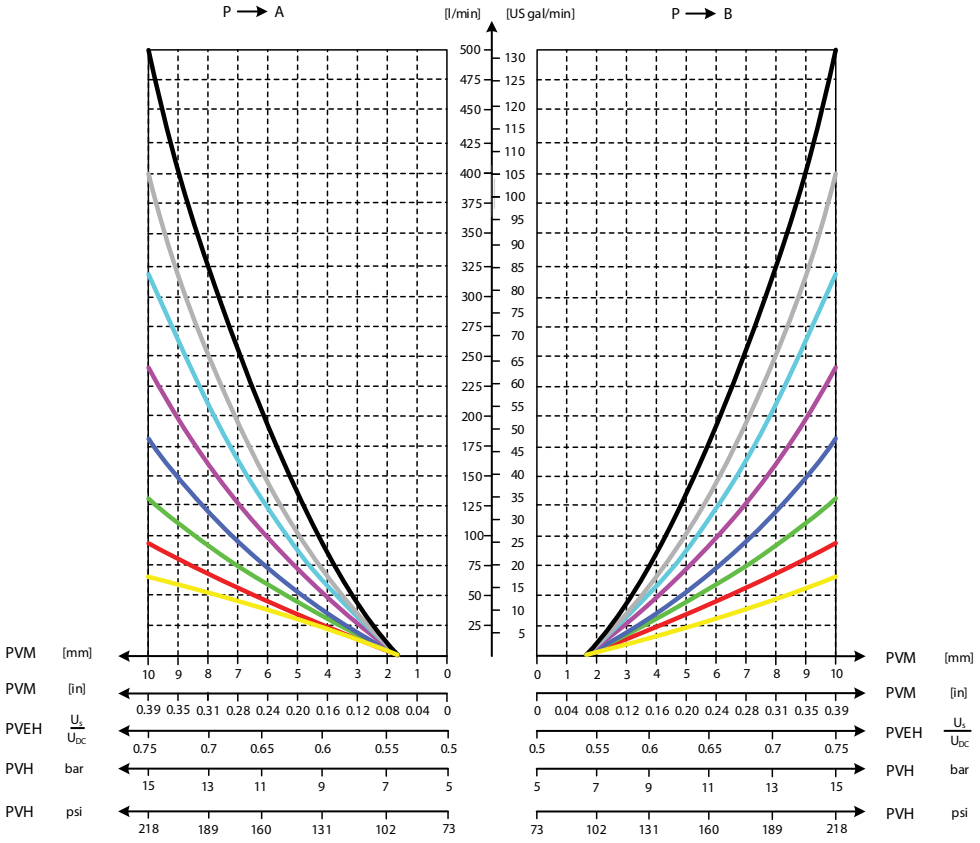

Grafico a basse prestazioni per bobine con funzione

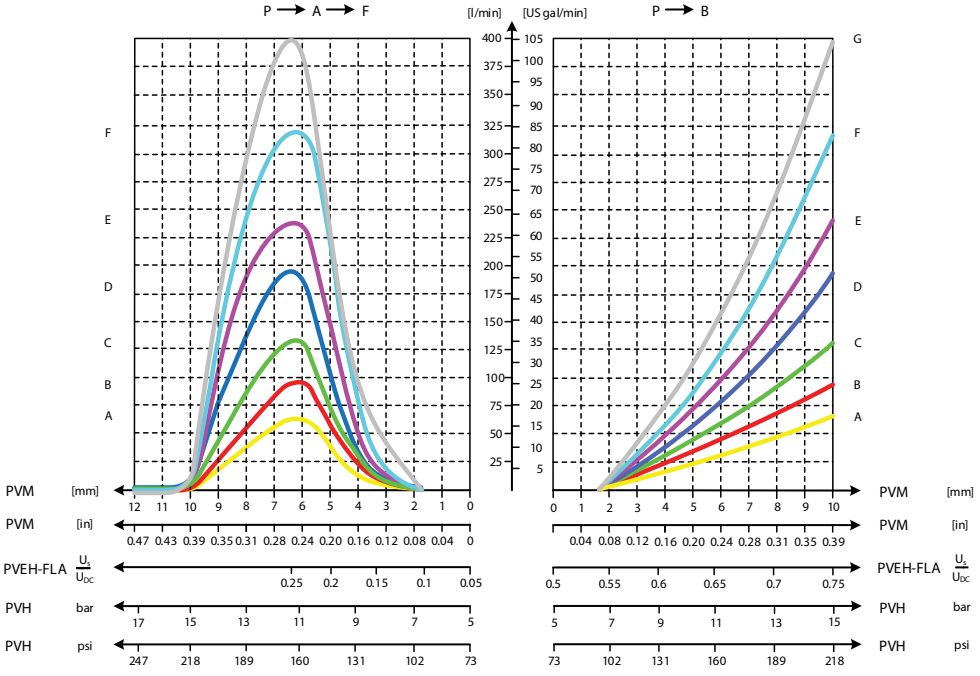

Caratteristiche Tecniche

	Port P continuous	350 bar	[5000 psi]
	Port A/B intermittent	400 bar	[5800 psi]
	Port A/B continuous	350 bar	[5000 psi]
	Port A/B intermittent	420 bar	[6000 psi]
	Port T, static/dynamic	25/40 bar	[360/580 psi]
Oil flow rated	Port P (PVPV/PVSI)	600/600 l/min	[158/158 US gal/min]
	Port A/B (128)	275 l/min	[73 US gal/min]
	Port A/B (256)	400 l/min	[105 US gal/min]
	Port A/B (256 turbo)	500 l/min	[132 US gal/min]
Spool travel	Deadband	± 1.7 mm	[± 0.067 in]
	Proportional control range	± 10 mm	[± 0.39 in]
	Float position A	± 12 mm	[± 0.47 in]

Servizi della SAMER

- Distributori Load Sensing con portate da 5 lt a 1200 lt/min
- Vendita distributori proporzionali meccanici, idraulici ed elettrici in Load Sensing
- Configurazione ed installazione di distributori proporzionali
- Manutenzione, riparazione e ricambi distributori Serie PVG
- Il supporto post-vendita e il servizio del prodotto sono facilmente accessibili

SAMER S.r.l.
C.da Molino 58/C - Campofilone FM - 63828
Tel: +39 0734 340364 - 06 30818297 - Cell.+39 348 6937145
info@samer.company
www.samer.company